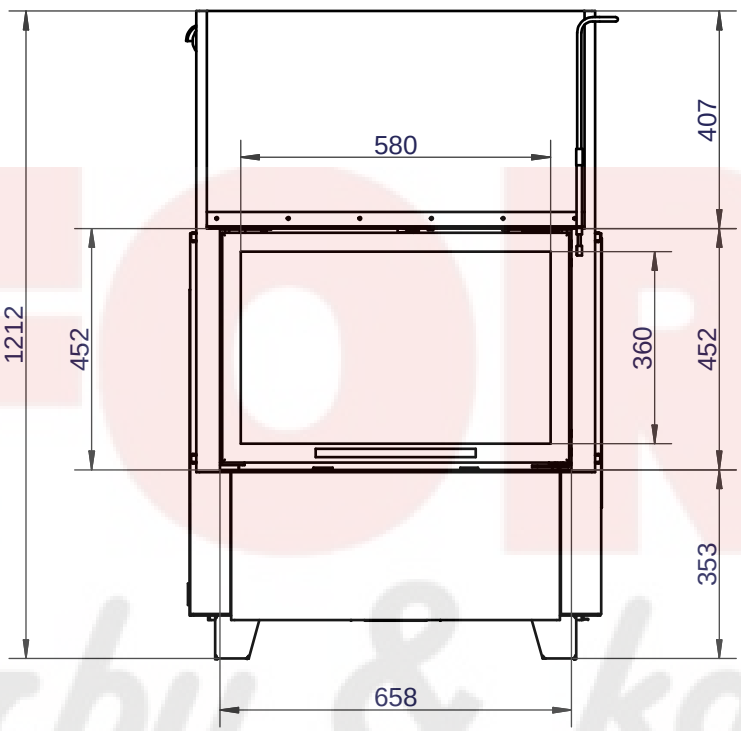

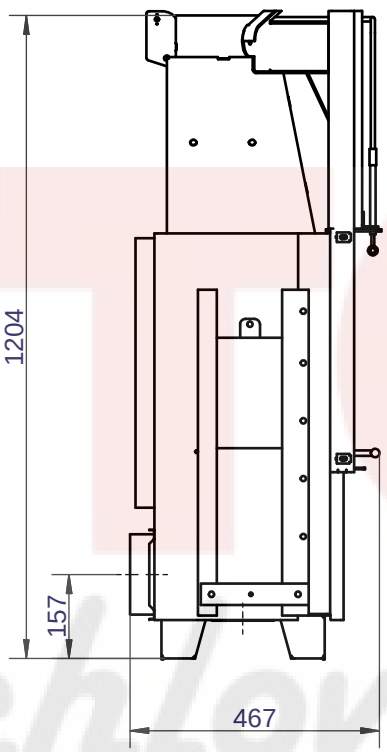

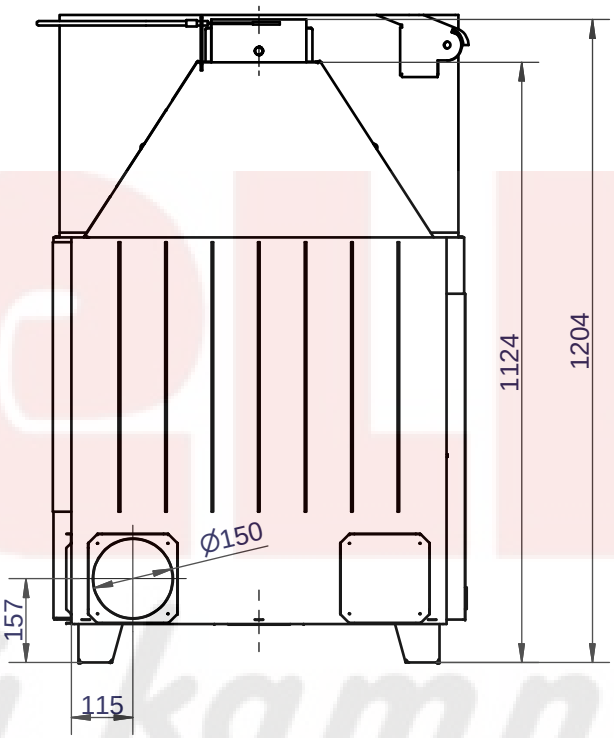

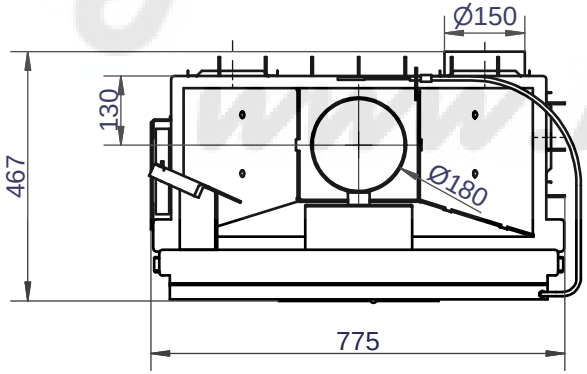

FORTELL krby & kachlová kamna www.krby-fortell.cz

Verknüpfte Projekte des Bauteils bzw. der Baugruppe	-- Rad 550/10/57-66.29 H ECOplus		
Allgemeintoleranz Mechanische Bearbeitung: DIN 2768 T1-m Schweißkonstruktionen: DIN EN ISO 13920-A Gussteile: DIN 1683-1, DIN 1685-1, DIN 1686-1 Kachelkeramik und Schamotte: ±1% vom Nennmaß Natursteine: Längen ± 1mm; Stärke ± 0,5mm Keramikglas: Nach Tol. des Herstellers	Diese Zeichnung ist urheberrechtlich geschützt. Sie darf Dritten nur mit ausdrücklicher Genehmigung der Firma Hark GmbH & Co. KG zugänglich gemacht werden.	Erstmaßstab 1 : 10	Gewicht von Bauteil bzw. Baugruppe Gewicht 234.229kg
		Materialien von Bauteil bzw. Baugruppe Materialgruppe Material Allgemein	
	Datum / Name Angelegt 22.03.2016 Baerwolf Status Wechsel Blatt 1 von 1 DIN A3	Bezeichnung und Beschreibung der Zeichnungsableitung Rad 550/10/45-66.29H ECOplus	
	GmbH + Co. KG HARK® Die Nr. 1 Im Kamin- & Kachelofenbau	Nummer des Bauteils bzw. der Baugruppe HAE-040682	Status Baut., Baugr. Veraltet
		Nummer der Zeichnungsableitung HAE-049863	Status Zeichng. In Arbeit
		ERP-Artikelnummer des PSP-Artikel	Status PSP-Artikel
Rev. / Änderungen / Datum / Name	Ursprung	Ersatz für	Ersetzt durch